韓霸
EX6 / EX9

5.5/9噸貨車系列

環保認證 EURO 6

3 YEAR 無限公里保用

HYUNDAI

性能

3.9公升共軌燃油直噴渦輪增壓引擎
連廢氣循環系統

最大馬力

160ps@2,500rpm

最大扭力

60kg.m@1,400rpm

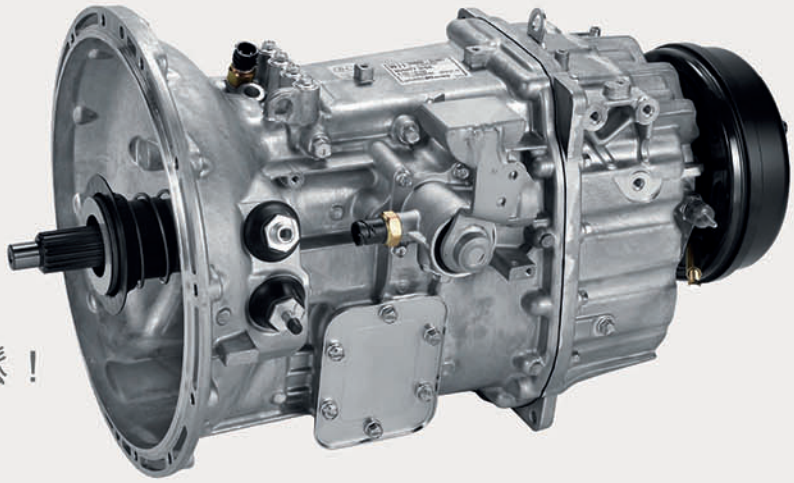

配合全新6前速波箱，
低轉高扭，加速慳油，起步輕鬆！

尿素SCR系統

務求將排放量減到最低，韓霸系列使用尿素SCR系統，有效將氮氧化物淨化為水同氮。

尾懸掛改良

新型橡膠減震器大大改良尾懸掛性能

吸震器

透過使用氣體吸震筒及增加葉片彈簧之間的間距，震盪大量減低

全新T3000MB凍機
可製冷至-18度**

冷凍機平面機設計
無阻載貨空間

雪霸

凍機採用韓國名牌Thermal Master，並由現代汽車提供兩年或四萬公里保用，信心保證！

韓國原廠裝嵌原車入口

雪斗呎吋

100%韓國原廠裝嵌貨斗，最長可達17呎半^，不鏽鋼地台可平放兩塊標準卡板*，適合運送冰鮮及急凍食品。

長陣版	內(mm)：4,600(L) x 2,080(W) x 1,900(H) 外(mm)：4,800(L) x 2,270(W) x 2,143(H)
超長陣版	內(mm)：5,210(L) x 2,080(W) x 1,900(H) 外(mm)：5,334(L) x 2,270(W) x 2,143(H)

* 卡板呎吋 1200mm x 1000mm
^ 只適用於雪霸EX9超長陣版
** 製冷溫度視乎操作環境而變化
註：超長陣版只適用於雪霸EX9

雪霸設備

側門

後視泊車鏡頭

緊急按鈕

六盞LED燈

不鏽鋼地台

冷凍機操控面板

水閘

鋁製貨物固定架

9 噸級韓霸EX9可選擇長陣或超長陣版，車斗最長可造19呎半，輕易平放 8 板貨。

*EX6及EX9長陣版車斗最長可造17呎半。

低腳踏設計

低至**455mm** 加闊低腳踏設計，容易上落

符合人體工學

座椅可前後調校**225mm**及斜度調整**28**度

高效能裝備 設計實用

特大車廂空間

車廂高度增加**90mm**，駕乘舒適

充足儲物空間 全車共**43.4L**，比上一代增加**46%**

6.2吋資訊娛樂系統

堅固耐用

高強度鋼

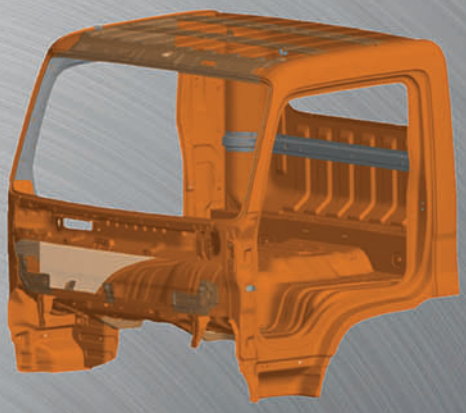

鍍鋅鋼

車廂外殼**38%**以現代汽車自家製造高強度鋼構成，大大提升剛性及防撞性能。

另外，外殼**78%**經過鍍鋅防鏽處理以增強耐用度。

車輛動態控制 VDC

VDC於危險情況下維持駕駛者對車輛的操控，提供有效的制動力及轉向穩定性。在有需要的時候，系統能夠自動截斷動力輸出。

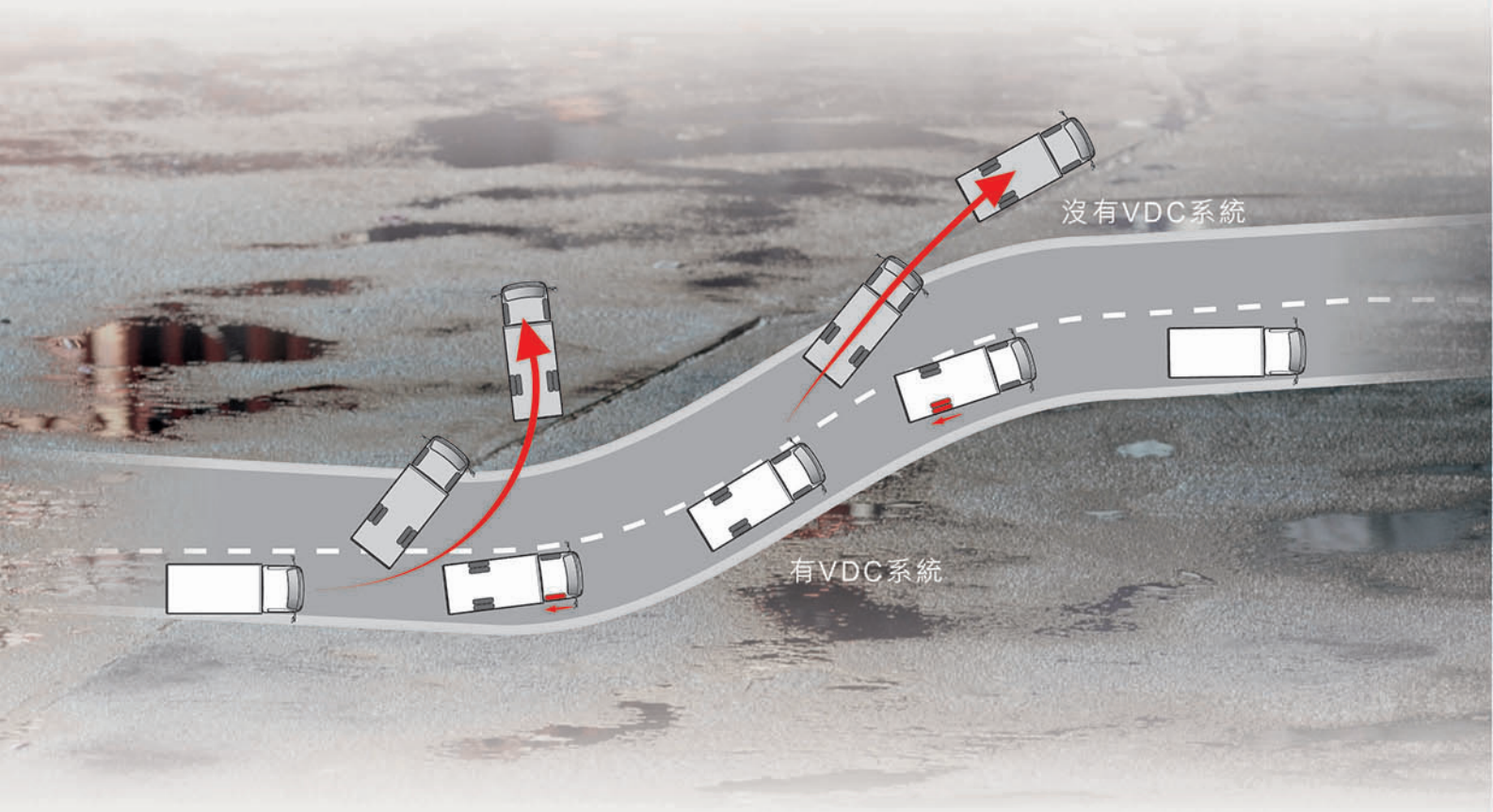

卓越安全性

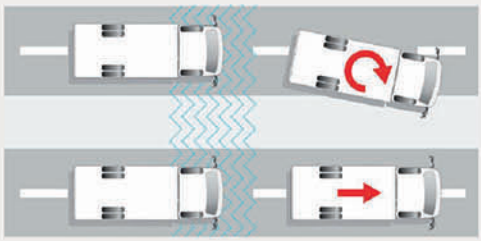

循跡防滑控制系統

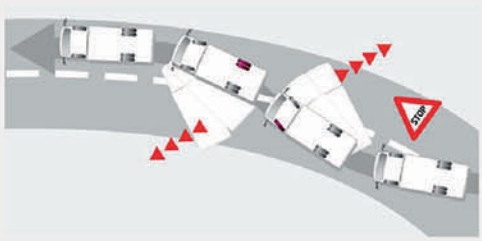

電子穩定控制

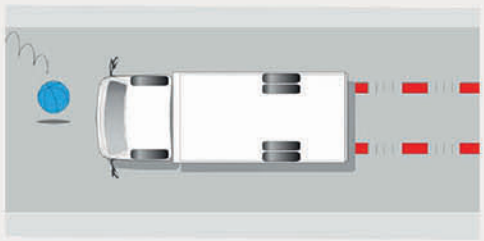

防鎖死制動系統

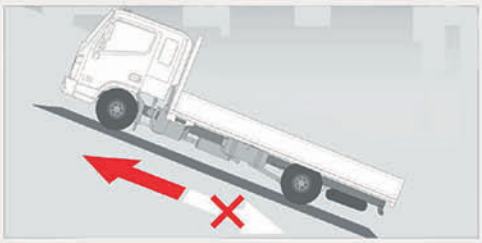

上坡起動輔助控制

4輪碟剎系統

加大倒後鏡

現代汽車為能創造出可靠性備受讚譽的汽車而倍感自豪

現代汽車韓霸貨車系列附帶的3年無限公里原廠保用計劃，保修範圍將包括由現代汽車公司製造，在正常使用和維修前題下，發現原廠零件在裝嵌或質量上有缺陷，導致修理或更換部件的事項。

呎吋圖

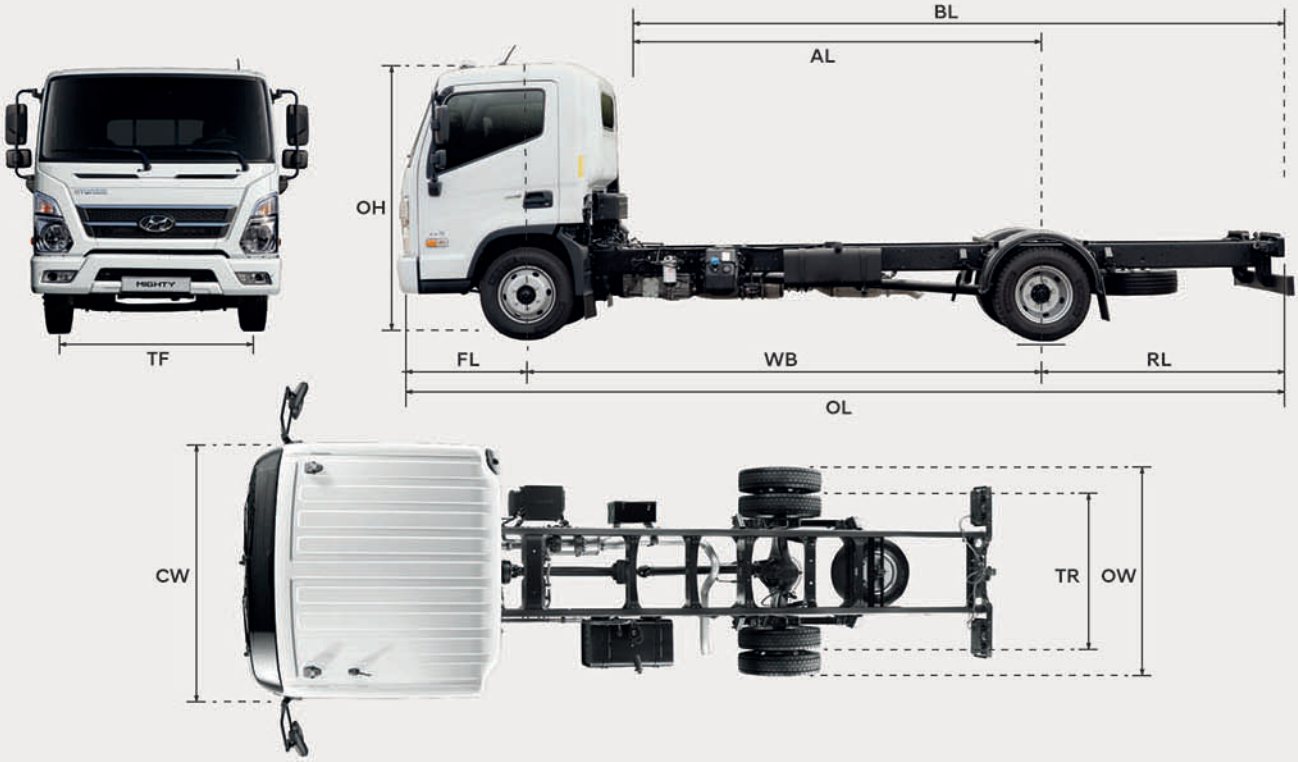

		WB	OW	CW	OL	FL	RL	AL	BL	TF	TR	OH
EX6	長陣版	3,850	2,078	2,028	6,620	1,125	1,645	3,260	4,840	1,695	1,575	2,275
EX9	長陣版	3,850	2,140	2,028	6,620	1,125	1,645	3,260	4,840	1,675	1,650	2,295
EX9	超長陣版	4,200	2,140	2,028	7,370	1,125	2,045	3,610	5,590	1,675	1,650	2,295

現代韓霸MIGHTY 5.5/9噸貨車規格表

型號		EX6	EX9	EX9
版本		長陣版	長陣版	超長陣版
總重量	kg	5,500	9,000	9,000
車身呎吋				
軸距	mm	3,850	3,850	4,200
全長	mm	6,620	6,620	7,370
全闊	mm	2,078	2,140	2,140
全高	mm	2,275	2,295	2,295
駕駛室後至後軸	mm	3,260	3,260	3,610
駕駛室後至陣尾	mm	4,840	4,840	5,590
可安裝車斗呎吋 (長x闊)*				
長	mm	5,332	5,332	5,943
闊	mm	2,278	2,278	2,278
引擎及傳動				
廢氣排放標準		歐盟六期		
類型		3.9 公升共軌燃油直噴渦輪增壓引擎，連廢氣循環系統		
汽缸容積	cc	3,933		
最大馬力	PS/rpm	160/2,500		
最大扭力	kg-m/rpm	60/1,400		
油缸容積	L	100		
波箱		6 前速1後速手動波箱		
制動系統				
行車制動		四輪碟煞		
廢氣制動		真空控制廢氣制動		
泊車制動		機械傳動閘制動		
輪胎				
前、後輪圈呎吋		17.5 x 5.25 六孔式		
前、後輪胎呎吋		205/75R17.5 無內胎式	215/75R17.5 無內胎式	
標準配備及安全系統				
前霧燈及日間行車燈組合		中央門鎖	防鎖死制動系統 (ABS)	
電動門窗		遙控門鎖	電子煞車力分配控制 (ESC)	
6.2" LCD 觸控資訊娛樂系統		冷氣系統	循跡防滑控制系統 (TCS)	
後視泊車鏡頭		室內燈及地圖燈組合	上坡起動輔助控制 (HAC)	

圖片及呎吋只供參考。本公司保留改變規格及設備的最終權利，恕不另行通知。本小冊子內容部分設備或非標準配備。車輛設三年無限公里保用。製冷溫度視乎操作環境而變化。
*全車連斗限高3,500mm。

維修中心

新界元朗天水圍，橋昌路，橋頭圍DD124 & 127(橋昌路入)

3974 2888

Zung Fu 仁孚

HyundaiHKCV
hyundai.com/hk

Copyright @ 2020 Hyundai Hong Kong Co. Limited.
All Rights Reserved.